REUDO®

16歳以上なら
免許不要

雨でもラクラク走行可能

▼詳しくはこちら

電動四輪車
RE004

安定性抜群な 四輪	免許不要	フロントシールド一体型 屋根付き
最高速度 20km/h	低速（6km/h）モードで 歩道走行可能	サイズ68cmx35cm、 最大積載30kgの大容量荷台
ワイパー付き 強化ガラス製フロントシールド	600Wのハイパワーモーターで 上り坂も楽々	ご家庭のコンセント（AC100V）で 充電可能

ご購入希望のお客様へ

購入後も安心してお使いいただくため、メーカー直販は実施していません。
ご購入はお近くの取扱店にご相談ください。

取扱店一覧はこちら

お近くに取扱店がない場合

取扱店一覧にないお店からも購入いただける場合があります。お近くの自動整備店、バイク店、自動車店などに「この車両が欲しい」とご相談ください。

充実した性能

- ◆ 強化ガラス製フロントシールド
- ◆ 電動ワイパー装備
- ◆ 広い荷台と前カゴを備え、実用性抜群

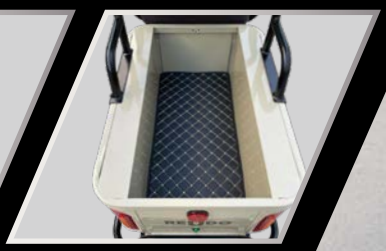

※横風の影響を避けるため、走行中は左右の乗車口部分を巻き上げてください。

オプション

レインカバー
22,000円（税込）

※取付料が別途かかります。

価格

車両本体標準小売価格　418,000円（税別 380,000円）

取扱店の地域によって、追加配送料が発生します

- 東北・関東・中部・近畿：0円
- 中国・四国：11,000円（税別 10,000円）
- 北海道・九州：22,000円（税別 20,000円）
- 沖縄および離島：配送できません

※この配送料はメーカーから取扱店までのものです。この他に、取扱店で設定される納車整備費用や登録代行手数料、自賠責保険料が発生します。

主な仕様

型式	RE004（アールイーゼロゼロヨン）
全長 × 全幅 × 全高	190×60×163(cm)
車重	155kg（電池込）
最小回転半径	3.05m
リア荷台内寸（幅 × 長さ × 高さ）	62L - 35×68×26(cm)
前カゴ容量（幅 × 長さ × 高さ）	20.3L - 39×26×20(cm)
最大積載量	30kg（乗員別）
最高速度	高速モード：20km/h
	中速モード：約 12km/h
	低速モード：6 km/h
ブレーキ	前輪：油圧式ディスクブレーキ 後輪：ドラムブレーキ
モーター出力	定格 600W（最大 600W）
タイヤサイズ	幅 2.75inch - 8inch（タイヤ外径 13inch） （チューブレスタイヤ）
サスペンション	前輪：独立懸架式 / 後輪：車軸式 （ショックアブソーバ，コイルスプリング付き）
蓄電池（付属）	48V/38Ah（グラフェン鉛電池）
充電器（付属）	家庭用 100V コンセントで充電可能
1 充電走行距離	約 50km
充電時間	約 10 ~14 時間
ボディ色	サンドカーキ
レインカバー重量（オプション）	2.8kg

■ 原産国：中国　輸入および総販売元：リュウド株式会社

寸法イメージ図

単位：cm

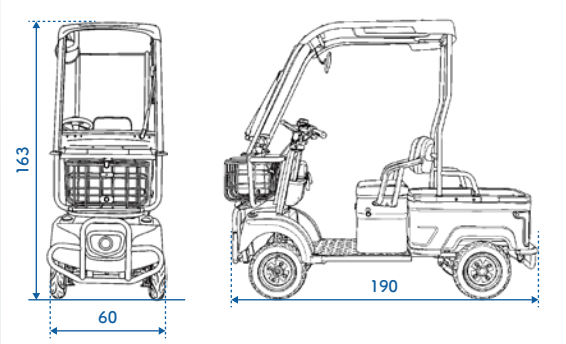

お問い合わせはこちらの取扱店まで、お願いいたします。